Подъемник передвижной мачтовый

(наименование подъемника)

GTWY6-200S; GTWY8-200S; GTWY10-200S; GTWY12-200S; GTWY14-200S

(индекс подъемника)

ПАСПОРТ

GTWY8-200S

(обозначение паспорта)

ООО «Горторгснаб», г. Москва
(495) 788-04-62
www.gortorgsnab.ru

«Tec-union international co., ltd» Китай

(наименование предприятия-изготовителя)

Подъемник передвижной мачтовый

(наименование, тип подъемника (вышки))

GTWY6-200S; GTWY8-200S; GTWY10-200S; GTWY12-200S; GTWY14-200S

(индекс подъемника)

ПАСПОРТ

GTWY8-200S

(обозначение паспорта)

Регистрационный номер _____

При передаче подъемника другому владельцу или сдаче подъемника в аренду с передачей функции владельца вместе с подъемником должен быть передан настоящий паспорт

ВНИМАНИЮ ВЛАДЕЛЬЦА ПОДЪЕМНИКА!
Паспорт должен находиться у владельца подъемника или на предприятии, получившем подъемник в аренду с функциями владельца.

Наименование поставщика и адрес	**«Tec-union international co., ltd» 315# west lake ming building 296 Qingchun road HangZhou 310006 Zhejiang China, Китай**
Тип подъемника	**Подъемник передвижной мачтовый**
Индекс подъемника	**GTWY6-200S; GTWY8-200S; GTWY10-200S; GTWY12-200S; GTWY14-200S**

Перечень документов, поставляемых с паспортом подъемника

Наименование документа	Обозначение документа	Количество листов
Руководство по эксплуатации	**GTWY-200S РЭ**	23

1. ОБЩИЕ СВЕДЕНИЯ

1.1. Предприятие-изготовитель	**«Tec-union international co., ltd»**
1.2. Тип подъемника	**Подъемник передвижной мачтовый**
1.3. Заводской номер	
1.4. Год изготовления	
1.5. Назначение подъемника	**Подъем рабочего персонала на высоту для проведения ремонтных, наладочных и отделочных работ непосредственно с рабочей платформы подъемника**
1.6. Конструкция рабочего оборудования	**Телескопическая мачта из алюминиевого сплава с электроподъемом**
1.7. Конструкция ходовой части	**механическая**
1.8. Тип привода: шасси подъемника рабочих механизмов	**механический**
1.9. Окружающая среда, в которой может работать подъемник: температура рабочего состояния наибольшая / наименьшая температура нерабочего состояния наибольшая / наименьшая относительная влажность воздуха при Т=20ºС взрывоопасная пожароопасная	 **+40 ºС / -25 ºС** **+40 ºС / -25 ºС** **≤ 80 %** **запрещается** **запрещается**
1.10. Допустимая скорость ветра на максимальной высоте подъемника, м/с	**5.4 м/с**
1.11. Ограничение или возможность одновременного выполнения операций	**предназначен для работы с платформы одного оператора**

1.12. Род электрического тока		
Назначение цепей	Род тока	Напряжение, В
1.12.1. Силовая	**переменное / постоянное**	**220/240 24 В**
1.12.2. Управления	**постоянное**	**24 В**
1.12.3. Рабочего освещения	**не предусмотрено**	
1.12.4. Ремонтного освещения	**не предусмотрено**	
1.13. Основные нормативные документы, в соответствии с которыми изготовлен подъемник	**ISO 9001, EN 280**	

2. ОСНОВНЫЕ ТЕХНИЧЕСКИЕ ДАННЫЕ И ХАРАКТЕРИСТИКИ

2.1. Общие данные

	GTWY6-200S	GTWY8-200S	GTWY10-200S
2.1.1. Грузоподъемность, кг	**200**	**200**	**200**
2.1.2. Высота подъема, м	**6**	**8**	**10**
2.1.3. Время подъема люльки на наибольшую высоту, с	**60-65**	**66-72**	**72-80**
2.1.4. Место управления	**платформа / основание подъемника**		
2.1.5. Способ управления (электрический, гидравлический и т.д.)	**Электрический**		
2.1.6. Способ токоподвода к подъемнику	**Кабель**		
2.1.7. Масса подъемника (без батареи), кг	**400**	**470**	**540**
2.1.8. Масса батареи, кг	**80**	**80**	**80**
2.1.9. Габариты в транспортном положении:			
Длина, м	**1,38**	**1,38**	**1,55**
Ширина, м	**0,91**	**0,97**	**0,91**
Высота, м	**2,07**	**2,07**	**2,07**

	GTWY12-200S	GTWY14-200S
2.1.1. Грузоподъемность, кг	**200**	**200**
2.1.2. Высота подъема, м	**12**	**14**
2.1.3. Время подъема люльки на наибольшую высоту, с	**76-84**	**80-90**
2.1.4. Место управления	**платформа / основание подъемника**	
2.1.5. Способ управления (электрический, гидравлический и т.д.)	**Электрический**	
2.1.6. Способ токоподвода к подъемнику	**Кабель**	
2.1.7. Масса подъемника (без батареи), кг	**650**	**750**
2.1.8. Масса батареи, кг	**80**	**80**
2.1.9. Габариты в транспортном положении:		
Длина, м	**1,66**	**1,78**
Ширина, м	**0,98**	**1,1**
Высота, м	**2,07**	**2,38**

3. ОСНОВНЫЕ ТЕХНИЧЕСКИЕ ДАННЫЕ И ХАРАКТЕРИСТИКИ СБОРОЧНЫХ ЕДИНИЦ И ДЕТАЛЕЙ

3.1. Электродвигатель

3.1.1. Назначение	**привод насоса**	
3.1.2. Род тока	**Переменный (AC)**	**Постоянный (DC)**
3.1.3. Напряжение, В	**220/240**	**24**
3.1.4. Номинальный ток, А	**2,0**	**35**
3.1.5. Частота, Гц	**50/60**	**–**
3.1.6. Номинальная мощность, кВт	**0,75**	**0,8**
3.1.7. Частота вращения, $с^{-1}$ (об./мин.)	**1720**	**1720**
3.1.8. ПВ, %	**40**	**40**

3.2. Гидронасос

3.2.1. Назначение	**Подача рабочей жидкости в гидроцилиндр под давлением**
3.2.2. Количество, шт.	**1**
3.2.3. Давление рабочей жидкости, МПа (кгс/$см^2$)	**12**
3.2.4. Число оборотов, об./мин.	**1720**
3.2.5. Потребляемая мощность, кВт	**0,75/2**
3.2.6. Номинальная производительность, л/мин.	**2,58; 1.72**

3.3. Гидроцилиндры

3.3.1. Назначение	**подъём мачты**
3.3.2. Количество, шт.	**2**
3.3.3. Тип	**двустороннего действия**
3.3.4. Диаметр поршня, мм	**45**
3.3.5. Диаметр штока, мм	**40**
3.3.6. Ход поршня, мм	**1400/1490/1490**
3.3.7. Усилие, Н (тс)	**8000(80)**
3.3.8. Номинальное давление рабочей жидкости, кгс/см^2	**12**

3.4. Характеристика цепей

3.4.1. Назначение	**Выдвижение телескопической мачты подъемника**
3.4.2. Конструкция цепи	**Грузовая пластинчатая цепь**
3.4.3. Диаметр (калибр) звена или диаметр ролика, мм	**5.0**
3.4.4. Шаг цепи, мм	**12,7**
3.4.5. Длина цепи, мм (количество звеньев, шт.)	**1587.5(125)**
3.4.6. Разрывное усилие цепи, Н	**44480,22**
3.4.7. Расчетное напряжение цепи, Н	**10697**
3.4.8. Коэффициент запаса прочности: по Правилам фактически	 **Не менее 4,5** **8,3**

4. УСТРОЙСТВА И ПРИБОРЫ БЕЗОПАСНОСТИ

4.1. Ограничитель предельного груза	**предохранительный клапан**
4.2. Система ориентации пола люльки в горизонтальном положении	**жесткая связь с мачтой**
4.3. Система ограничения зоны обслуживания	**грейферный ограничитель**
4.4. Устройство блокировки подъема и поворота колен при не выставленном на опорах подъемнике <*>	**–**
4.5. Устройство блокировки подъема опор при рабочем положении колен <*>	**–**
4.6. Система аварийного опускания люльки при отказе гидросистемы, электропривода или привода гидронасоса	**присутствует**
4.7. Устройство для эвакуации рабочих из люлек, находящихся ниже основания, на котором стоит подъемник <**>	**–**
4.8. Устройство, предохраняющее выносные опоры подъемника от самопроизвольного выдвижения (поворота) в нерабочем положении	**отсутствует**
4.9. Устройство (указатель) угла наклона подъемника	**на основании подъемника**
4.10. Система аварийной остановки двигателя с управлением из люльки и с нижнего пульта	**присутствует**
4.11. Анемометр <***>	**–**
4.12. Переговорное устройство <***>	**–**
4.13. Сигнальные и другие приборы и устройства безопасности	**грейферный ограничитель на платформе оператора**

<*> Кроме винтовых опор, управляемых вручную, при обязательном согласовании с органами Госгортехнадзора.
<**> При возможности опускания люльки ниже основания, на котором стоит подъемник.
<***> Для подъемников с высотой подъема более 22 м.

5. ДАННЫЕ О МЕТАЛЛЕ ОСНОВНЫХ (РАСЧЕТНЫХ) ЭЛЕМЕНТОВ МЕТАЛЛОКОНСТРУКЦИИ ПОДЪЕМНИКА

Наименование и обозначение сборочной единицы	Вид, толщина металла проката, обозначение нормативного документа	Марка материала, категория, группа, класс прочности	Обозначение нормативного документа на марку материала
Рама	Лист,4мм, 6мм, 10мм	Сталь St35, качественная сталь	Стандарт DIN 1629/3
Мачта телескопическая	Специальные алюминиевые профили изготавливаются экструзионным способом	сплав марки 6063 (AlMgSiO5) высокопрочный сплав	DIN 1748 и DIN 17615
Люлька	Лист,4мм, 6мм, 10мм Туба 1 дюйм	Сталь St35, качественная сталь	Стандарт DIN 1629/3

6. КОМПЛЕКТ ПОСТАВКИ

Наименование	Кол-во	Примечание
Мачта телескопическая	2	
Платформа оператора	1	Двухместная
Грейферный ограничитель платформы	1	
Пульт управления с платформы	1	
Пульт управления с земли	1	
Уровень наклона основания	1	
Передние колеса	2	поворотные
Задние колеса	2	неповоротные
Опоры	4	винтовые
Основание подъемника	1	

7. СВЕДЕНИЯ О МЕСТОНАХОЖДЕНИИ ПОДЪЕМНИКА

Наименование предприятия – владельца подъемника	Местонахождение подъемника	Дата прибытия

Наименование предприятия – владельца подъемника	Местонахождение подъемника	Дата прибытия

Наименование предприятия – владельца подъемника	Местонахождение подъемника	Дата прибытия

8. СВЕДЕНИЯ О НАЗНАЧЕНИИ СПЕЦИАЛИСТОВ, ОТВЕТСТВЕННЫХ ЗА СОДЕРЖАНИЕ ПОДЪЕМНИКА В ИСПРАВНОМ СОСТОЯНИИ

СКЛАДСКИЕ СИСТЕМЫ

Номер и дата приказа о назначении	Должность, фамилия, имя, отчество	Подпись

Номер и дата приказа о назначении	Должность, фамилия, имя, отчество	Подпись

Номер и дата приказа о назначении	Должность, фамилия, имя, отчество	Подпись

Номер и дата приказа о назначении	Должность, фамилия, имя, отчество	Подпись

Номер и дата приказа о назначении	Должность, фамилия, имя, отчество	Подпись

9. СВЕДЕНИЯ О РЕМОНТЕ МЕТАЛЛОКОНСТРУКЦИЙ, ИЗМЕНЕНИЯХ В КОНСТРУКЦИИ И ЗАМЕНЕ СОСТАВНЫХ ЧАСТЕЙ ПОДЪЕМНИКА

СКЛАДСКИЕ СИСТЕМЫ

Дата	**Сведения о замене и ремонте** Документы, подтверждающие качество вновь установленных (взамен изношенных) частей подъемника и применяемых при ремонте материалов, электродов, а также сварки, необходимо хранить в специальной папке.	**Подпись специалиста, ответственного за содержание подъемника в исправном состоянии**

Дата	**Сведения о замене и ремонте** Документы, подтверждающие качество вновь установленных (взамен изношенных) частей подъемника и применяемых при ремонте материалов, электродов, а также сварки, необходимо хранить в специальной папке.	**Подпись специалиста, ответственного за содержание подъемника в исправном состоянии**

Дата	**Сведения о замене и ремонте** Документы, подтверждающие качество вновь установленных (взамен изношенных) частей подъемника и применяемых при ремонте материалов, электродов, а также сварки, необходимо хранить в специальной папке.	**Подпись специалиста, ответственного за содержание подъемника в исправном состоянии**

Дата	**Сведения о замене и ремонте** Документы, подтверждающие качество вновь установленных (взамен изношенных) частей подъемника и применяемых при ремонте материалов, электродов, а также сварки, необходимо хранить в специальной папке.	**Подпись специалиста, ответственного за содержание подъемника в исправном состоянии**

Дата	**Сведения о замене и ремонте** Документы, подтверждающие качество вновь установленных (взамен изношенных) частей подъемника и применяемых при ремонте материалов, электродов, а также сварки, необходимо хранить в специальной папке.	**Подпись специалиста, ответственного за содержание подъемника в исправном состоянии**

Дата	**Сведения о замене и ремонте** Документы, подтверждающие качество вновь установленных (взамен изношенных) частей подъемника и применяемых при ремонте материалов, электродов, а также сварки, необходимо хранить в специальной папке.	**Подпись специалиста, ответственного за содержание подъемника в исправном состоянии**

Дата	**Сведения о замене и ремонте** Документы, подтверждающие качество вновь установленных (взамен изношенных) частей подъемника и применяемых при ремонте материалов, электродов, а также сварки, необходимо хранить в специальной папке.	**Подпись специалиста, ответственного за содержание подъемника в исправном состоянии**

Дата	**Сведения о замене и ремонте** Документы, подтверждающие качество вновь установленных (взамен изношенных) частей подъемника и применяемых при ремонте материалов, электродов, а также сварки, необходимо хранить в специальной папке.	**Подпись специалиста, ответственного за содержание подъемника в исправном состоянии**

Дата	**Сведения о замене и ремонте** Документы, подтверждающие качество вновь установленных (взамен изношенных) частей подъемника и применяемых при ремонте материалов, электродов, а также сварки, необходимо хранить в специальной папке.	**Подпись специалиста, ответственного за содержание подъемника в исправном состоянии**

Дата	**Сведения о замене и ремонте** Документы, подтверждающие качество вновь установленных (взамен изношенных) частей подъемника и применяемых при ремонте материалов, электродов, а также сварки, необходимо хранить в специальной папке.	**Подпись специалиста, ответственного за содержание подъемника в исправном состоянии**

10. ЗАПИСЬ РЕЗУЛЬТАТОВ ОСВИДЕТЕЛЬСТВОВАНИЯ

Дата освидетель-ствования	**Результаты освидетельствования** В этот же раздел заносят результаты технического диагностирования и экспертного обследования подъемника, отработавшего нормативный срок службы.	**Срок следующего освидетель-ствования**

Дата освидетель-ствования	**Результаты освидетельствования** В этот же раздел заносят результаты технического диагностирования и экспертного обследования подъемника, отработавшего нормативный срок службы.	Срок следующего освидетель-ствования

Дата освидетель-ствования	**Результаты освидетельствования** В этот же раздел заносят результаты технического диагностирования и экспертного обследования подъемника, отработавшего нормативный срок службы.	Срок следующего освидетель-ствования

Дата освидетель-ствования	**Результаты освидетельствования** В этот же раздел заносят результаты технического диагностирования и экспертного обследования подъемника, отработавшего нормативный срок службы.	Срок следующего освидетель-ствования

Дата освидетель-ствования	**Результаты освидетельствования** В этот же раздел заносят результаты технического диагностирования и экспертного обследования подъемника, отработавшего нормативный срок службы.	Срок следующего освидетель-ствования

Дата освидетель-ствования	**Результаты освидетельствования** В этот же раздел заносят результаты технического диагностирования и экспертного обследования подъемника, отработавшего нормативный срок службы.	Срок следующего освидетель-ствования

Дата освидетель-ствования	**Результаты освидетельствования** В этот же раздел заносят результаты технического диагностирования и экспертного обследования подъемника, отработавшего нормативный срок службы.	Срок следующего освидетель-ствования

Дата освидетель-ствования	**Результаты освидетельствования** В этот же раздел заносят результаты технического диагностирования и экспертного обследования подъемника, отработавшего нормативный срок службы.	Срок следующего освидетель-ствования

Дата освидетель-ствования	**Результаты освидетельствования** В этот же раздел заносят результаты технического диагностирования и экспертного обследования подъемника, отработавшего нормативный срок службы.	Срок следующего освидетель-ствования

Дата освидетель-ствования	**Результаты освидетельствования** В этот же раздел заносят результаты технического диагностирования и экспертного обследования подъемника, отработавшего нормативный срок службы.	Срок следующего освидетель-ствования

11. РЕГИСТРАЦИЯ

Подъемник зарегистрирован за № _____ в _____
(регистрирующий орган)

В паспорте пронумеровано _____ страниц и прошнуровано _____

листов, в том числе чертежей на _____ листах.

_____
(должность регистрирующего лица)

М.П.

“ _____ “ _____ 20 _____ г.

Технические характеристики

Технические характеристики и основные габариты указаны в Табл. 1 и на Рис. 1 соответственно.

Рис. 1

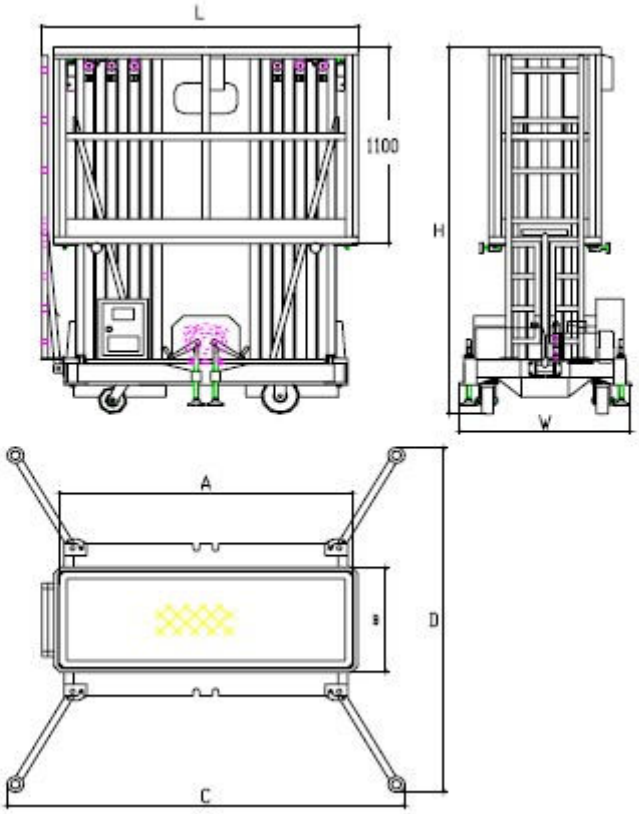

Табл. 1

Модель	Макс. высота платформы	Макс. Рабочая высота	Номинальная нагрузка	Кол-во человек на платформе	Габариты платформы A×B	Опорная площадь C×D	Ном. мощность		Габариты при хранении L×V×H	Масса
							Пер. ток	Пост. ток		
	м	м	кг		см	см	КВт		см	кг
GTWY6-200S	6	7.7	200	2	110×60	186×193	0,75	0,8	138×91×207	400
GTWY8-200S	8	9.7	200	2	116×60	194×198	0,75	0,8	138×97×207	470
GTWY10-200S	10	11.7	200	2	132×60	219X209	0,75	0,8	155×91×207	540
GTWY12-200S	12	13.7	200	2	142×60	242X227	0,75	0,8	166×98×207	650
GTWY14-200S	14	15.7	200	2	142×60	252X280	0,75	0,8	178×110×238	750

Схема электрики при питании пер. током:

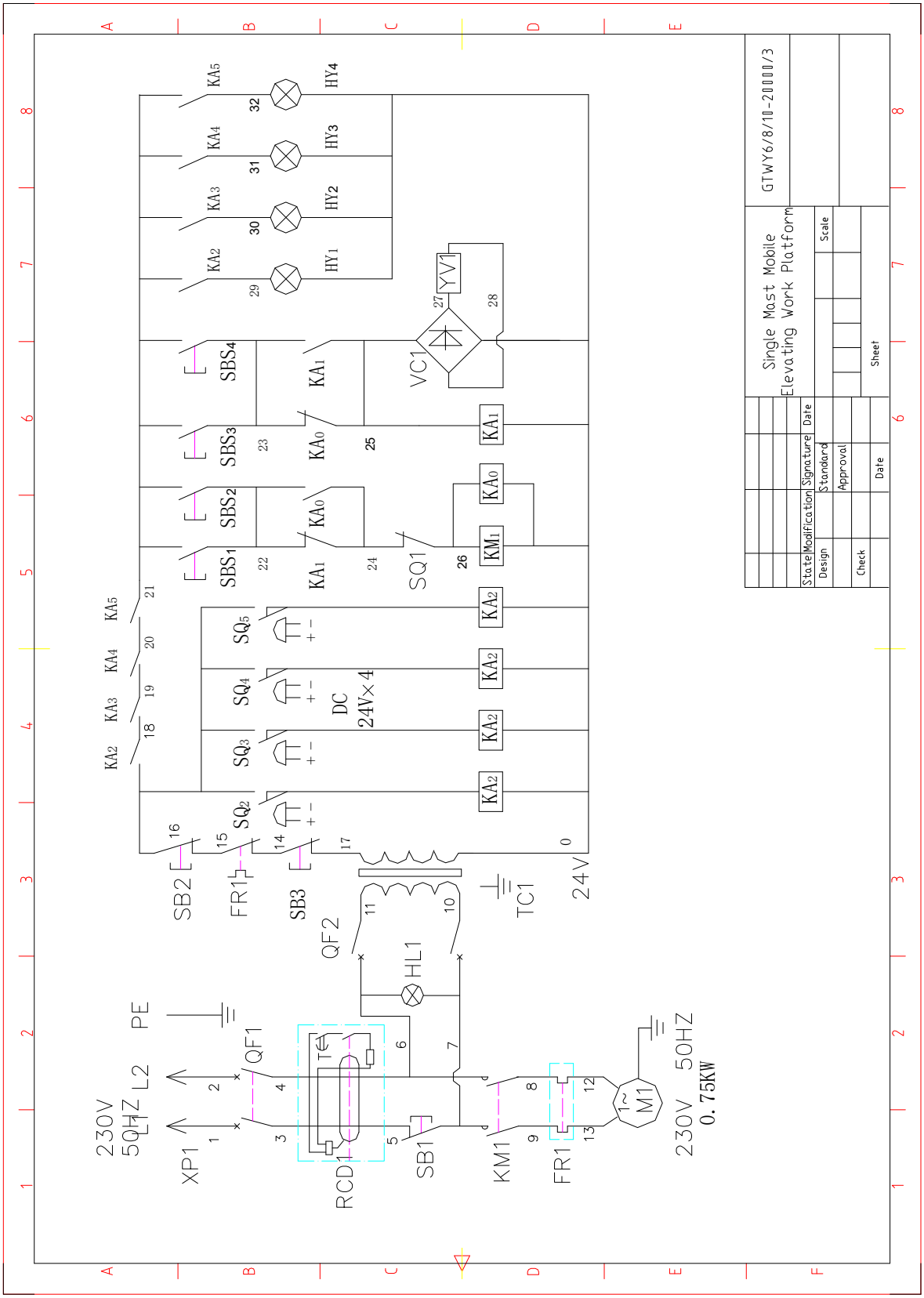

ЭЛЕКТРОКОМПОНЕНТЫ ПИТАНИЯ ПЕРЕМЕННЫМ ТОКОМ

Погр. Номер	Обознач.	Описание/функция	Производитель	Модель	Спецификация	Стандарт	Утвержден
1	XP1	Вилка питания	Ningbo Yunhuan Ele. Group Corporation	YDP3	10/16A	HO5VV-F	VDE
2	QF1	Автоматический выключатель	ABB	GS252S-K/16	16A	IEC947-2	CE
3	QF2	Автоматический выключатель	См выше	GS252S-K/6	6A	IEC947-2	CE
4	RCD1	Прерыватель утечек	См выше	Тип ECE	Сила тока 30мА	IEC947-2	CE
5	TC1	Трансформатор для цепей управления	JUCHE ELE PRODUCTS	JBK5-63	50BA	IEC204-1	CE
6	HL1	Индикатор питания	Schneidey	XB2-BVM5c	230B	EN 60947-5-1	CE
7	FR1	Реле перегрузки	См выше	LR2-D1321	16A	EN 60947-4-1	CE
8	SB1	Переключатель аварийной остановки	См выше	ZB2-BE102c	ф 22	EN 60947-5-1	CE
9	SB2	Переключатель аварийной остановки	См выше	ZB2-BE102c	ф 22	EN 60947-5-1	CE
10	SB3	Кнопка	См выше	ABC-V	ф 16	EN 60947-5-1	CE
11	SBS1	Кнопка	См выше	ZB_2-BE101c	ф 22	EN 60947-5-1	CE
12	SBS2	Кнопка	См выше	ZB_2-BE101c	ф 22	EN 60947-5-1	CE
13	SBS3	Кнопка	См выше	ABC-M	ф 16	EN 60947-5-1	CE
14	SBS4	Кнопка	См выше	ABC-M	ф 16	EN 60947-5-1	CE
15	KA1	Усилитель реле	OMRON	MY2NJ	Пост ток 24B	IEC 255	CE
16	KA2	Усилитель реле	OMRON	MY2NJ	Пост ток 24B	IEC 255	CE
17	KA3	Усилитель реле	OMRON	MY2NJ	Пост ток 24B	IEC 255	CE
18	KA4	Усилитель реле	OMRON	MY2NJ	Пост ток 24B	IEC 255	CE
19	KA5	Усилитель реле	OMRON	MY2NJ	Пост ток 24B	IEC 255	CE
20	KM1	Замыкатель пер. тока	Schneidey	LC1-0910	Пер. ток 24B	EN 60947-1	CE
21	VC1	Выпрямитель	Shanghai Huajin Rectifier Factory	KBU808G	5A	-	-
22	Yv1	Гидрораспределитель	Hydr-app	-	Пост ток 24B	-	CE
23	SQ1	Концевой выключатель	SCHMERSAL	2V1H 236-112	4A/230B пер. ток	EN 60947-5-1 Прилож. K	CE
24	M1	Двигатель	Hydr-app	M80.4H	Пер ток 230B 0.75кВт	EN 60034-1 EN 60034-5	CE
25	SQ2~SQ5	Концевой выключатель	Feilng	HA8-4NA	30B/пост ток	EN 60947-5-1	CE
26	HY_1~HY_4	Контрольная лампа	Schneidey	XB_2-BV5C	24B	EN 60947-5-1	CE

Схема электрики при питании пост. током:

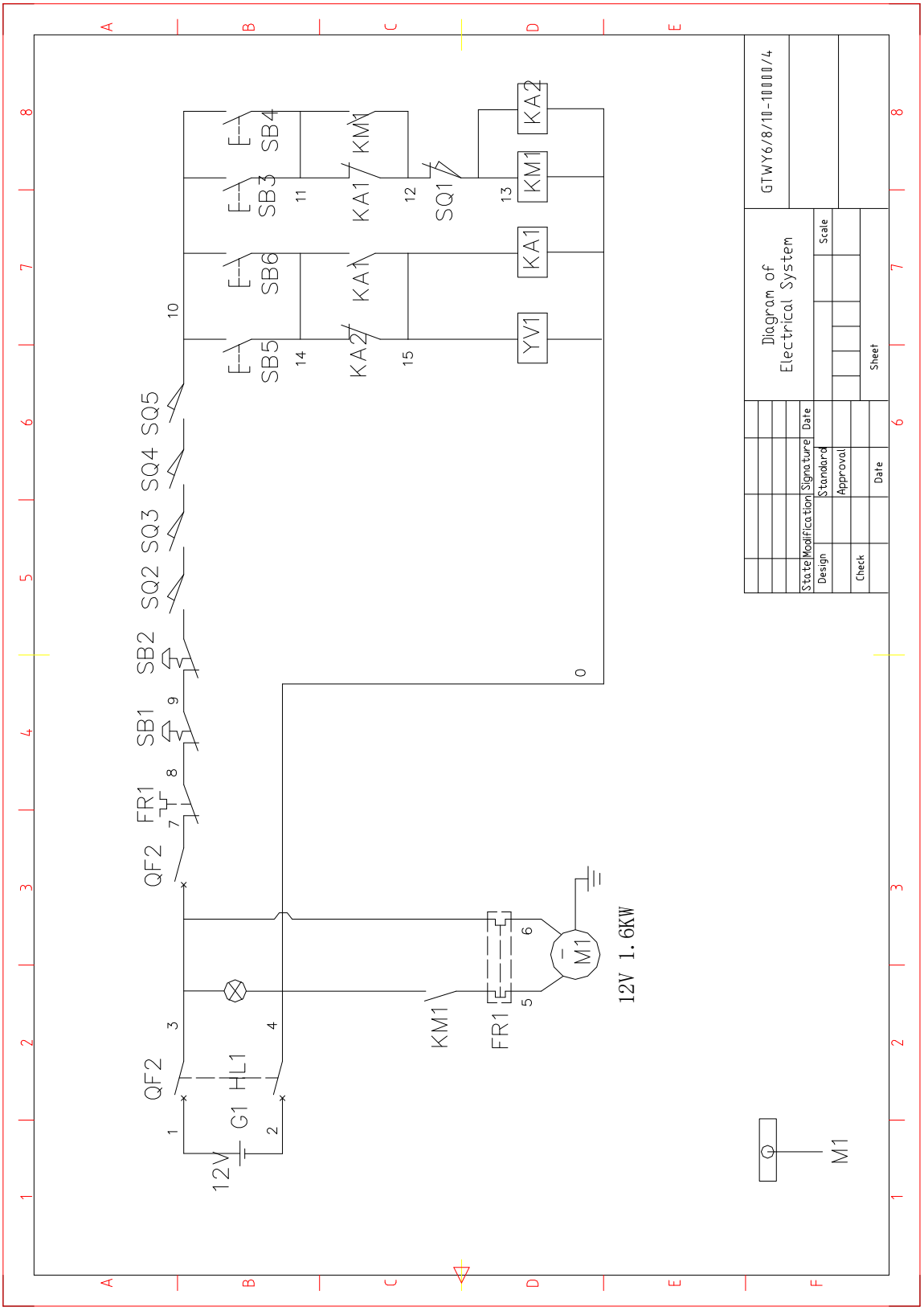

Погр. Номер	Обознач.	Описание/функция	Производитель	Модель	Спецификация	Стандарт	Утвержден
1.	QF1	Автоматический выключатель	China Juche Ele.Appliances Co.,Ltd	DZ47-100	Пост. ток 12В 100А	EN 60947-2	CE
2.	QF2	Автоматический выключатель	China Juche Ele.Appliances Co.,Ltd	DZ47-6	Пост. ток 12В, 6А	EN 60947-2	CE
3.	HL1	Индикатор питания	SCHNEIDER	Y090	Пост. ток 12В	EN 60947-5-1	CE
4.	FR1	Реле перегрузки			Пост. ток 12В 100А	EN 60947-4-1	CE
5.	SB1	Кнопка аварийной остановки	См выше	XB2-BS542	ф 22	EN 60947-5-1	CE
6.	SB2	Кнопка аварийной остановки	См выше	LA39-11Z/R	ф 16	EN 60947-5-1	CE
7.	SB3	Кнопка	См выше	XB2-BA61	ф 22	EN 60947-5-1	CE
8.	SB4	Кнопка	См выше	XB2-BA11	ф 22	EN 60947-5-1	CE
9.	SB5	Кнопка	См выше	LA39-12F/B	ф 16	EN 60947-5-1	CE
10.	SB6	Кнопка	См выше	LA39-11F/W	ф 16	EN 60947-5-1	CE
11.	KA1	Усилитель реле	См выше	MY2J DC 12V	Пост. ток 12В	IEC 255	CE
12.	KM1	Замыкатель пост. тока	Hydr-app	DK139	Пост. ток 12В, 100А	EN 60947-4-1	CE
13.	Yv1	Гидрораспределитель	Hydr-app	-	Пост. ток 12В	-	CE
14.	SQ1	Концевой выключатель	SCHMERSAL	ZV1H 236-11z	4А/230В пер. ток	EN 60947-5-1 Прилож.K	CE
15.	M1	Двигатель	Hydr-app	24009500	Пост. ток 12В 1.6кВт	EN 60034-1 EN 60034-5	CE
16.	G1	Батарея	National	CB122000	Пост. ток 12В 200А-ч	-	CE
17.	SQ2~SQ5	Концевой выключатель	SCHMERSAL	AZ17/170-B1	4А/230В пер. ток	EN 60947-5-1 Прилож. K	CE

Схема гидравлики

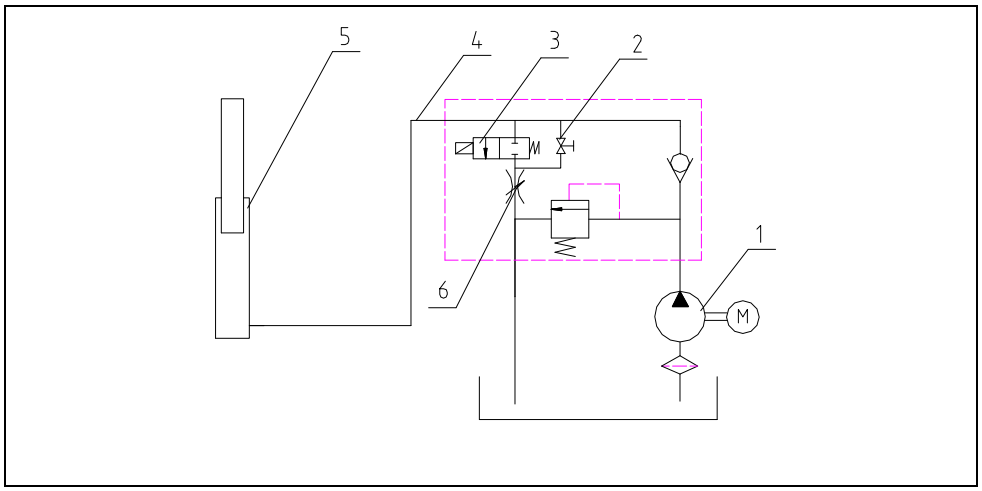

1 — Блок гидравлики
2 — Клапан аварийного опускания
3 — Гидрораспределитель
4 — Система труб
5 — Гидравлический цилиндр
6 — Дроссельный клапан

Схема соединение мачт и приводной цепи

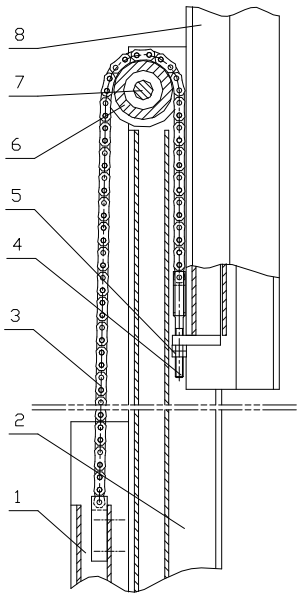

1-след. звено мачты ;

2- средн. звено мачты ;

3- приводная цепь;

4-регулиров. болт ;

5-регулиров. контрагайка ;

6-звездочка ;

7-вал звездочки ;

8-последн. звено мачты

1) При регулировке дины цепи выберите мачту, высоту которой нужно увеличить. Как показано на схеме, навинчивание регулировочной гайки 5 двигает последнее звено мачты 8 вверх. Двойные гайки 5 должны быть крепко стянуты между собой по окончании регулировки цепи.
2) То же звено мачты натягивается 2-мя цепями и несет на себе нагрузку от поднятого груза. Если одна из цепей перестанет функционировать, вторая будет важна для безопасности; поэтому, при регулировке длины цепи старайтесь ослаблять или натягивать обе цепи наравне. Методы проверки: нажмите обе цепи руками для проверки степени натяжения при поднятом грузе.

ВНИМАНИЕ!

Запрещается вставать под поднятую грузовую платформу или телескопическую конструкцию во время техобслуживания в отсутствие подпорки.

Примечание:

При необходимости поднятия платформы для выполнения стандартных процедур обслуживания, во избежание внезапного опускания платформы для удерживания телескопической конструкции в нужном положении используйте невыпадающую подпорку.